D3A Val

1/72 scale detail set for CYBER HOBBY kit • sada detailů pro model 1/72 CYBER HOBBY

eduard

73 448

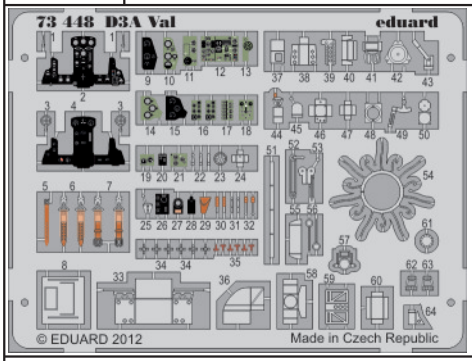

A B
73 448
D3A Val

- APPLY EXPRESS MASK AND PAINT BEFORE GLUING / POUŽÍT EXPRESS MASK NABARVIT PŘED SLEPENÍM
- SYMETRICAL ASSEMBLY / SYMETRICKÁ MONTÁŽ
- REMOVE / ODSTRANIT
- BEND / OHNOUT
- GRIND / OBROUSIT
- OPTION / VOLBA
- DRILL HOLE / VRTAT OTVOR
- REPLACE / NAHRADIT

- ORIGINAL KIT PARTS / PŮVODNÍ DÍLY STAVEBNICE
- PHOTO-ETCHED PARTS / LEPTANÉ DÍLY
- PARTS TO BE REMOVED / DÍLY K ODSTRANĚNÍ
- FILL / TMELIT

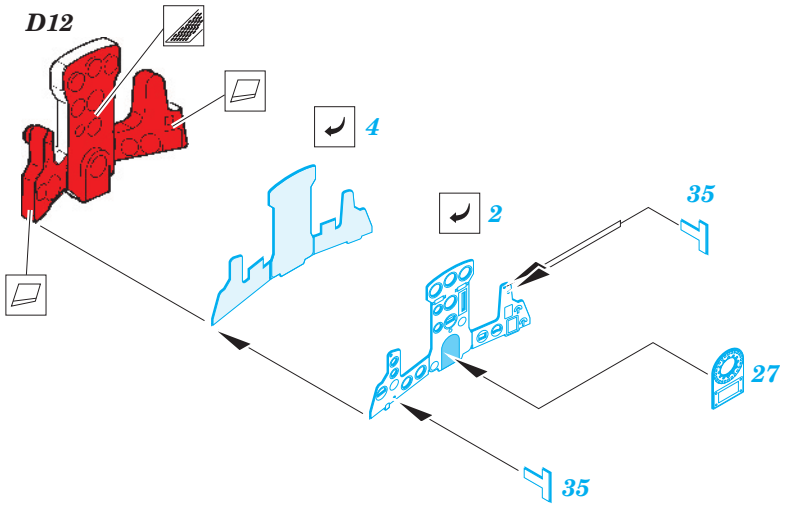

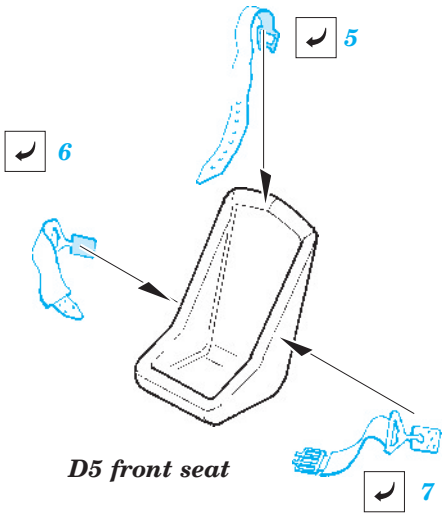

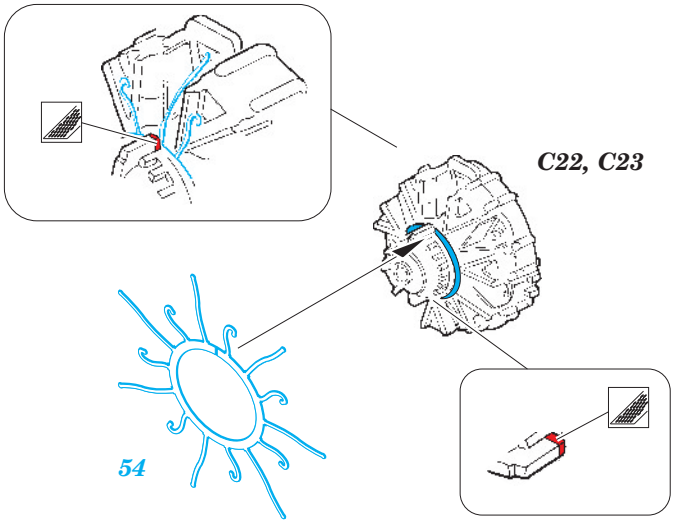

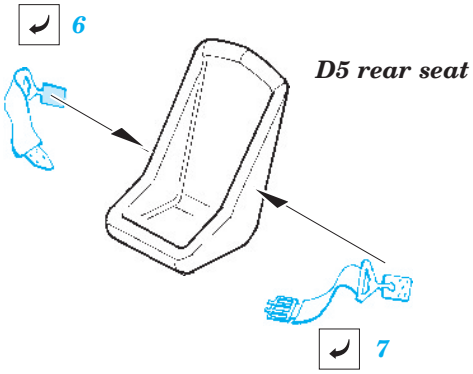

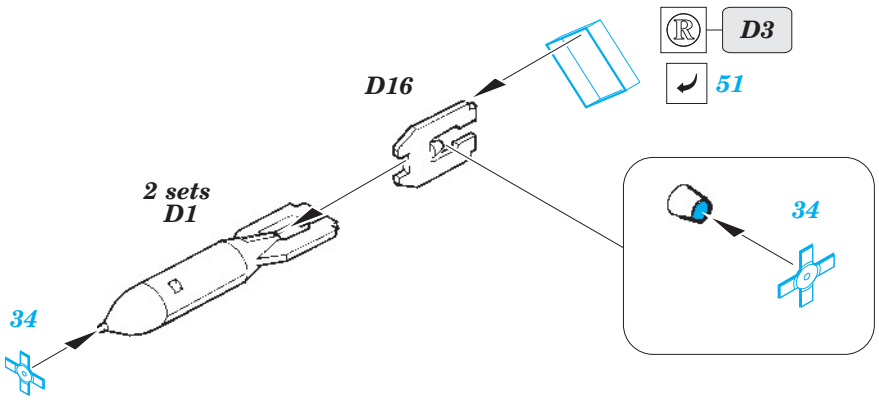

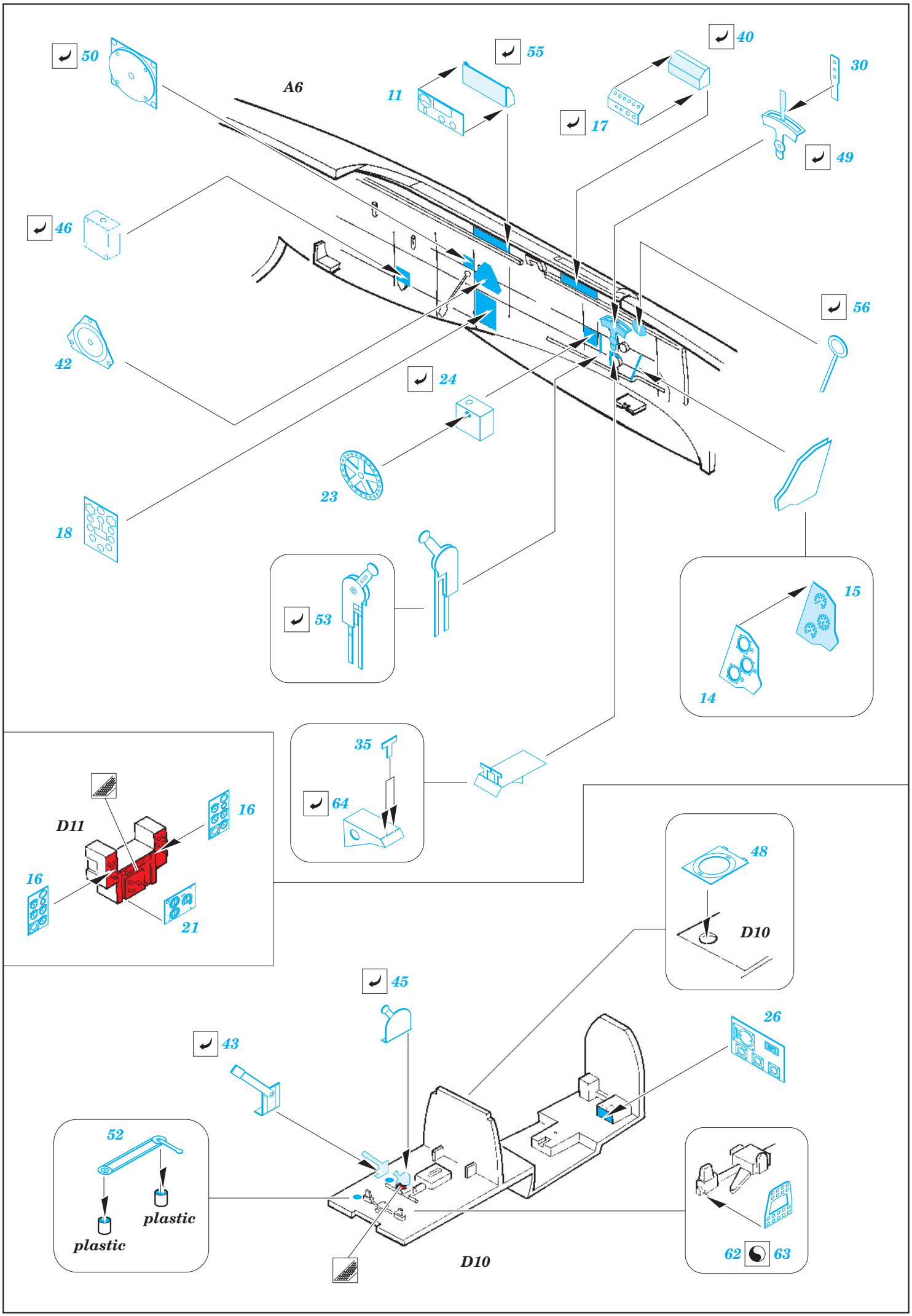
50
A6
55
11
40
30
17
49
46
56
42
24
23
18
53
15
14
35
64
D11
16
16
21
48
D10
45
43
26
52
plastic
plastic
D10
62
63

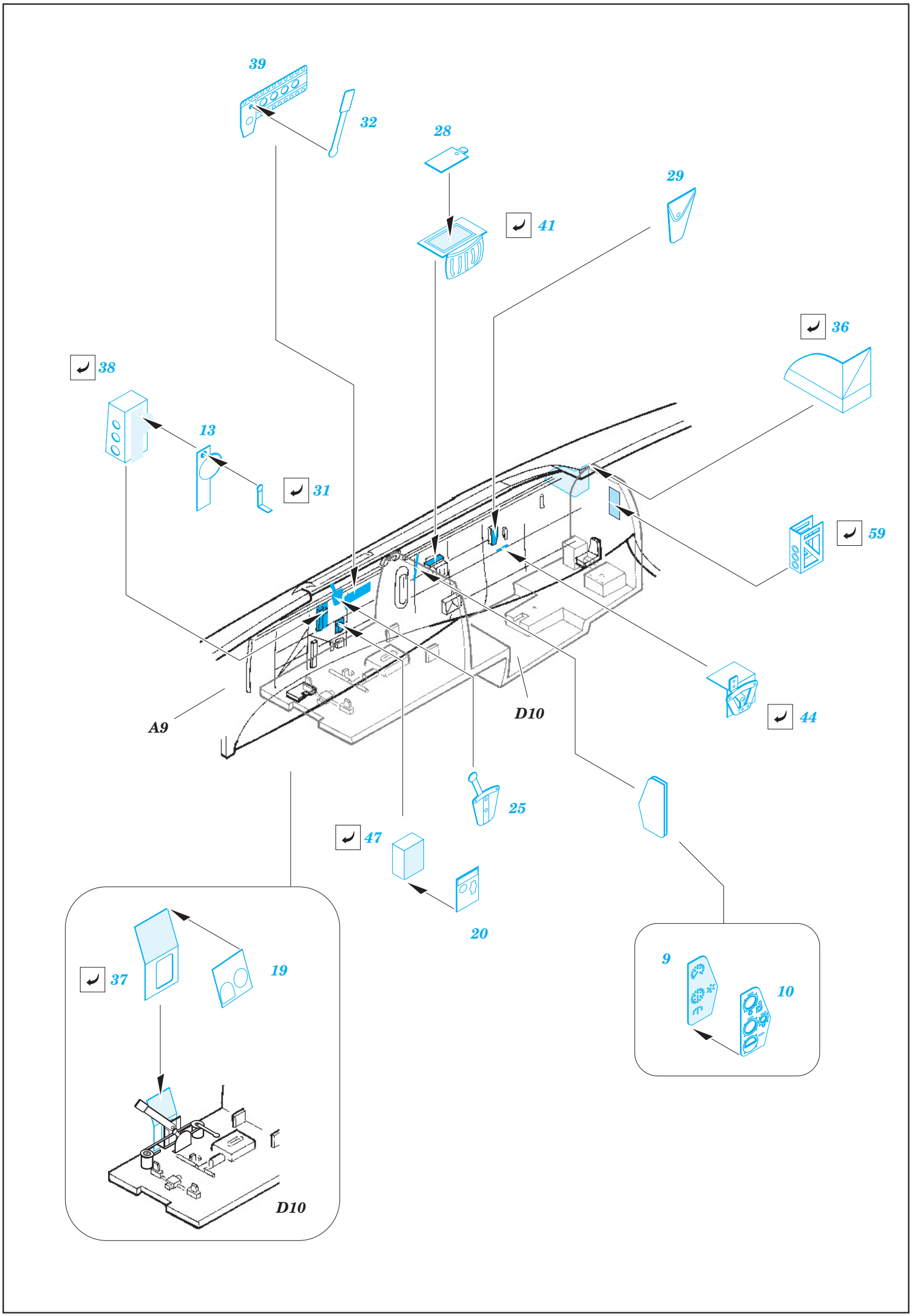
39
32
28
41
29
36
38
13
31
59
A9
D10
44
25
47
20
37
19
D10
9
10

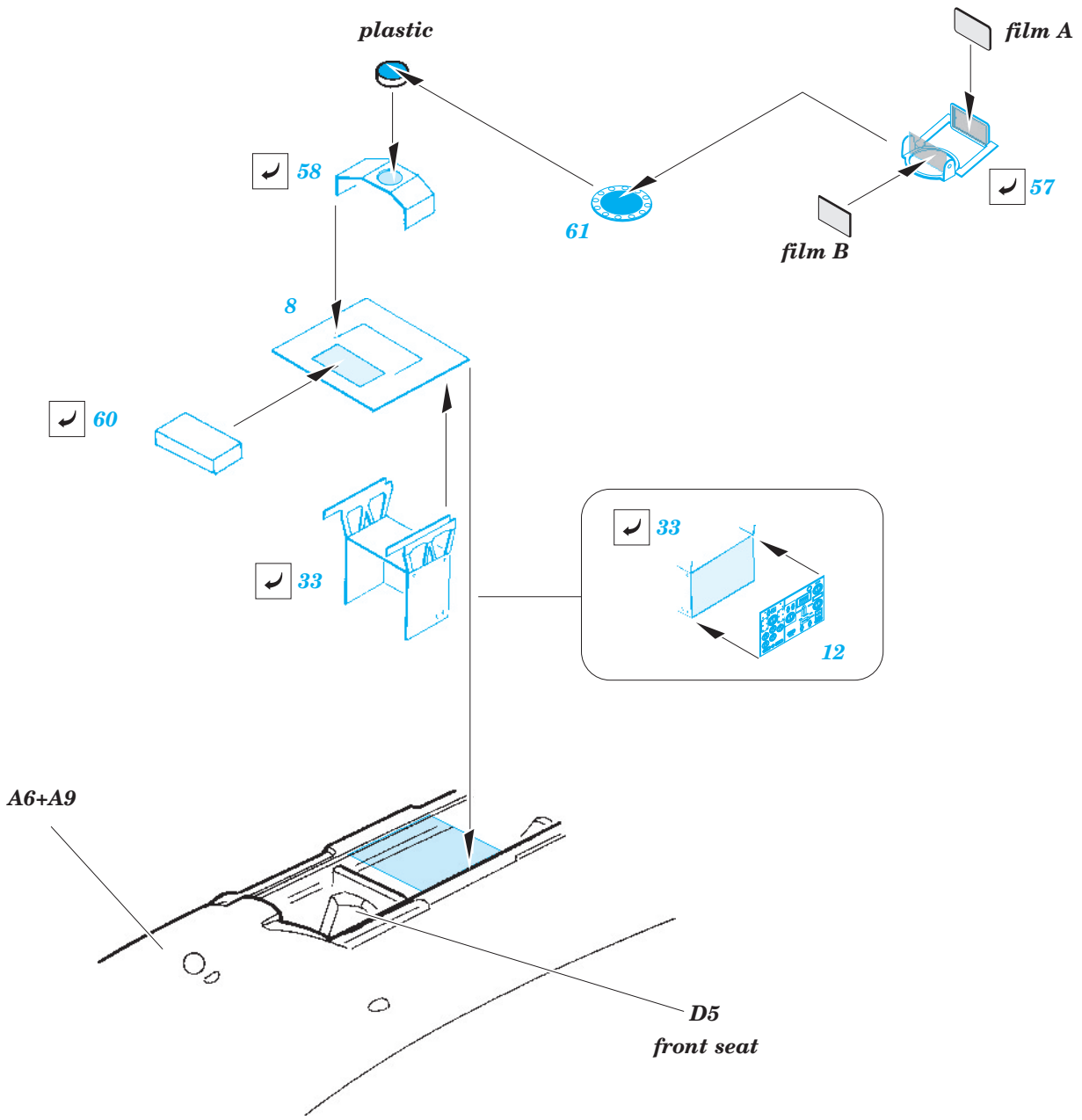
plastic
film A
58
57
61
film B
8
60
33
33
12
A6+A9
D5
front seat

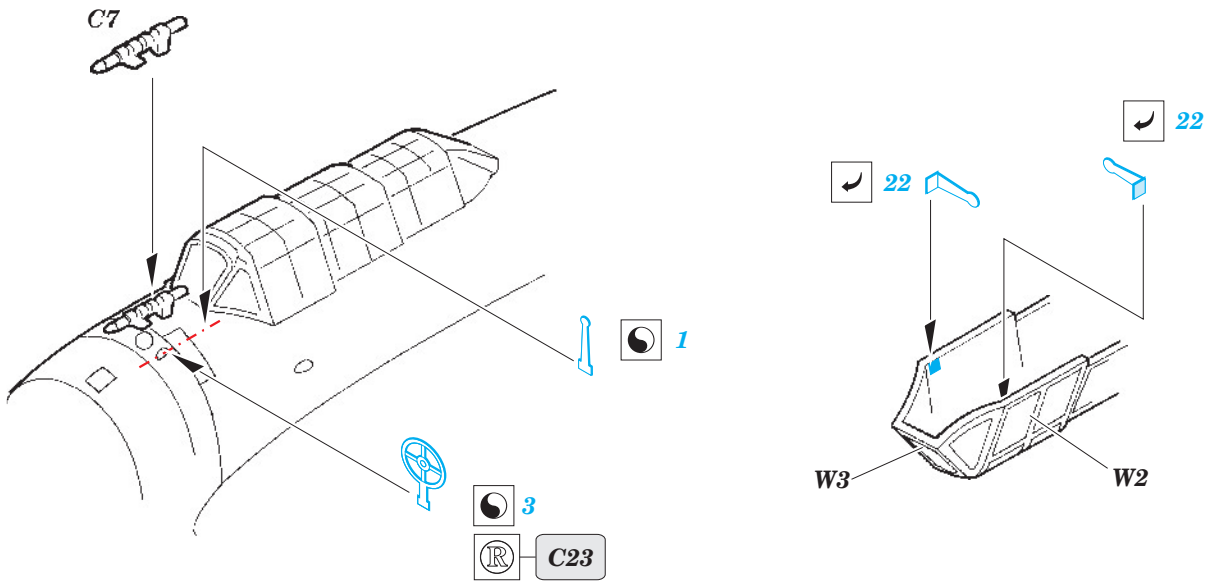
C7
1
3
C23
22
22
W3
W2