FE350

A-4M Skyhawk

1/48 scale detail set for HASEGAWA kit • sada detailů pro model HASEGAWA 1/48

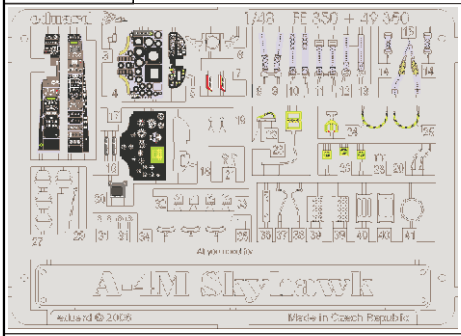

film

FE 350 + 49 350
A-4M Skyhawk

- APPLY EXPRESS MASK AND PAINT BEFORE GLUING / POUŽÍT EXPRESS MASK NABARVIT PŘED SLEPENÍM
- SYMETRICAL ASSEMBLY / SYMETRICKÁ MONTÁŽ
- REMOVE / ODSTRANIT
- GRIND / OBROUSIT
- DRILL HOLE / VRTAT OTVOR
- BEND / OHNOUT
- OPTION / VOLBA
- REPLACE / NAHRADIT

- ORIGINAL KIT PARTS / PŮVODNÍ DÍLY STAVEBNICE
- PHOTO-ETCHED PARTS / LEPTANÉ DÍLY
- PARTS TO BE REMOVED / DÍLY K ODSTRANĚNÍ
- FILL / TMELIT

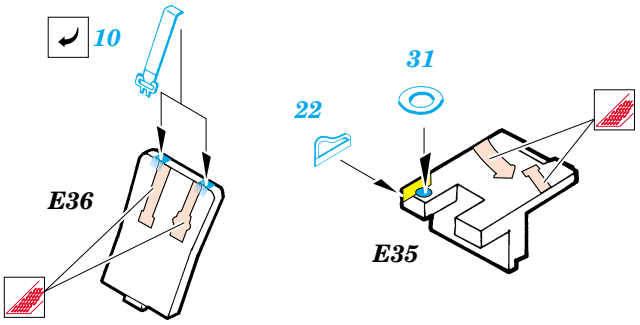

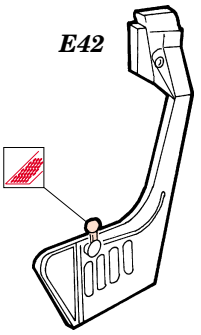

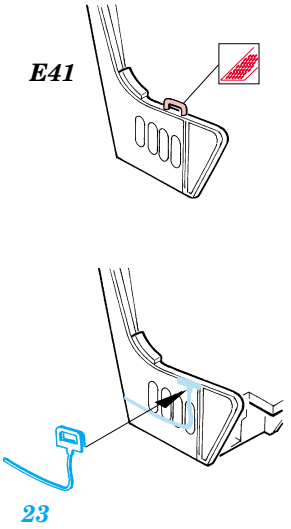

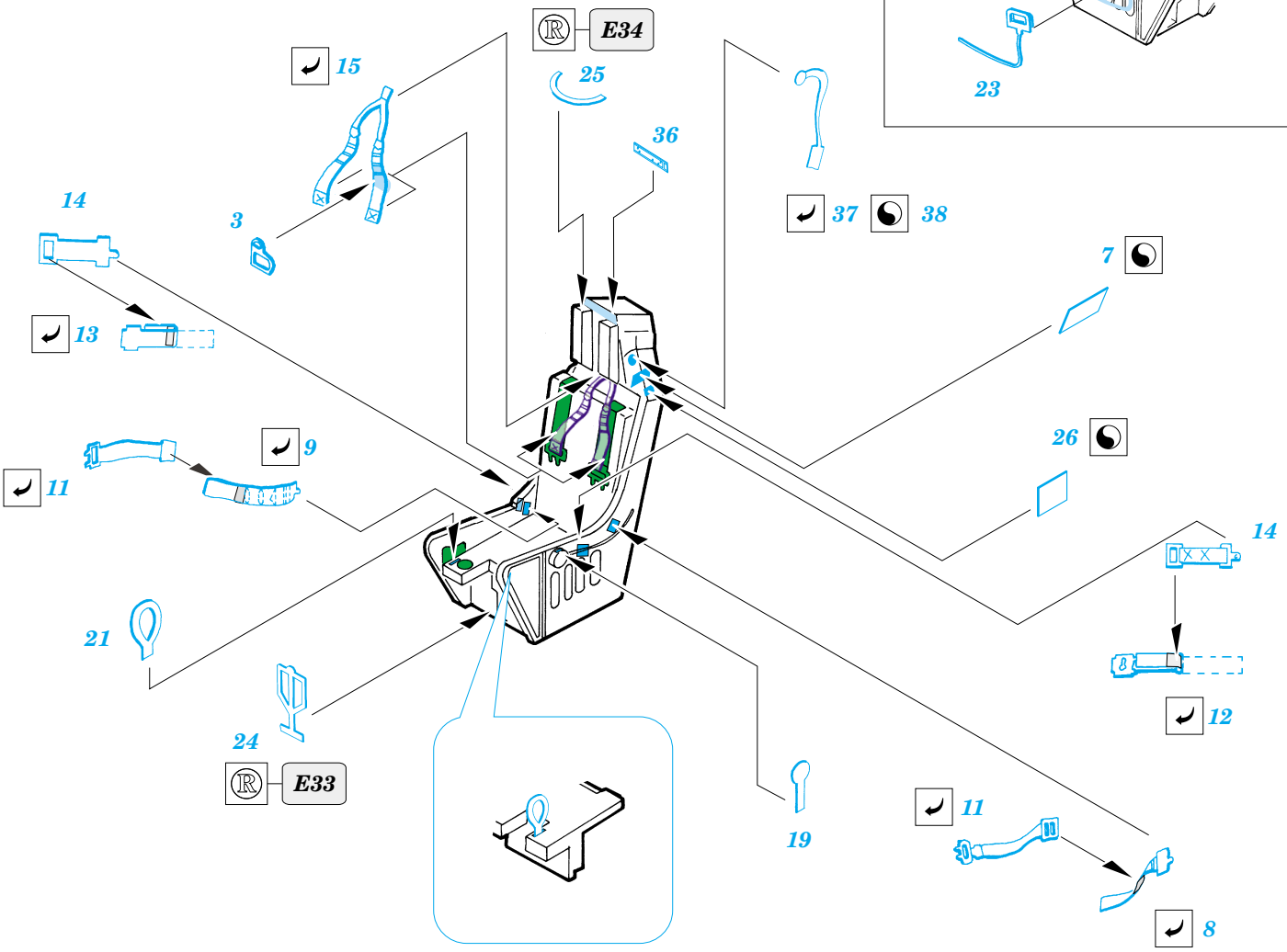

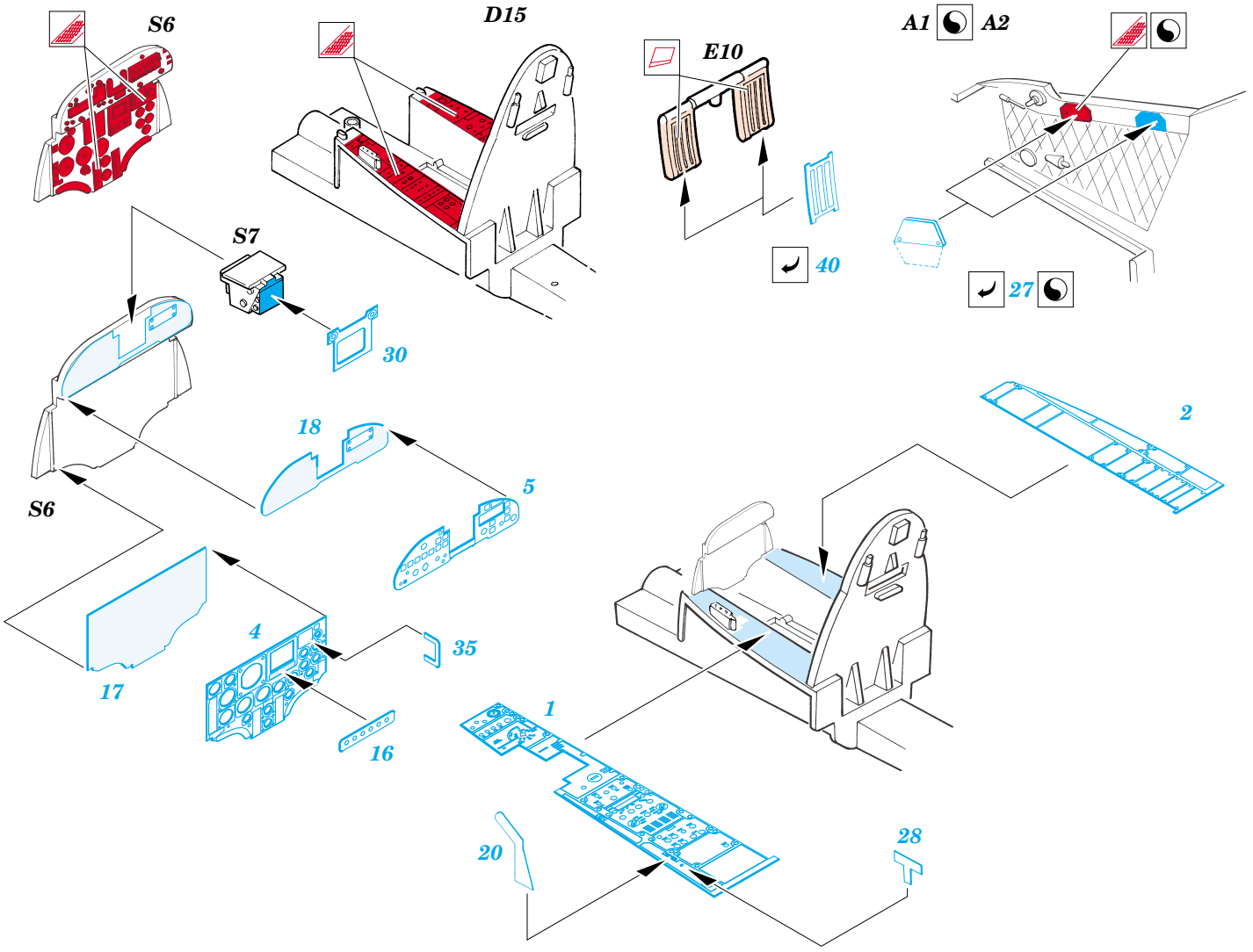

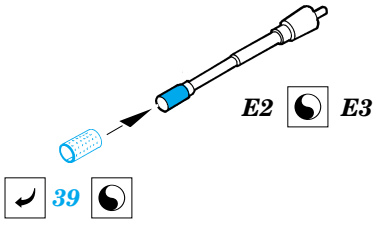

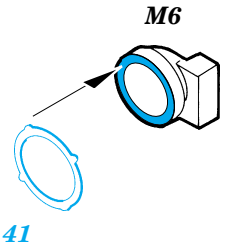
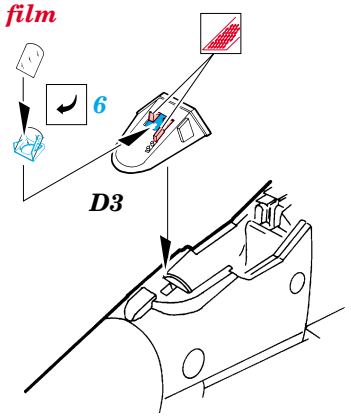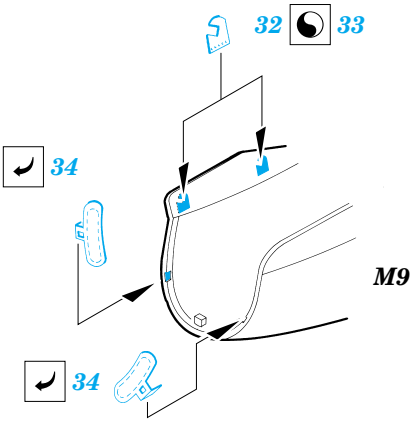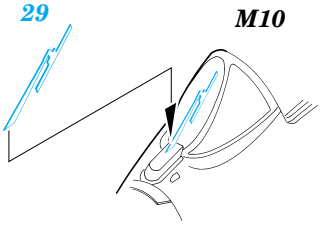
REFERENCES:
AEROGUIDE #14
IN DETAIL&SCALE #32